# Porte Sectionnelle

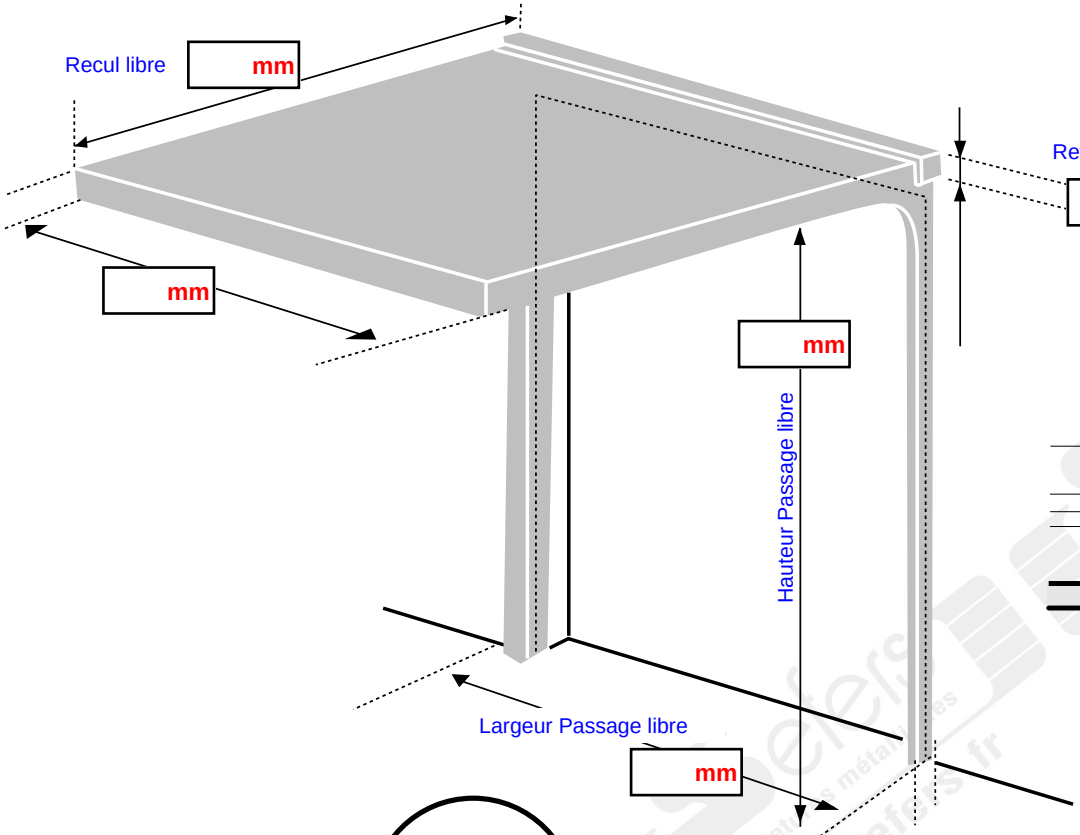


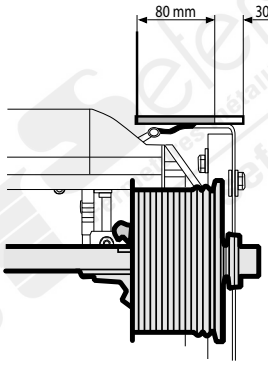


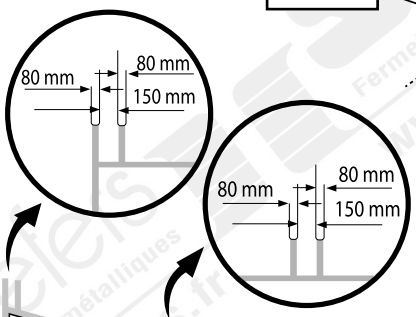


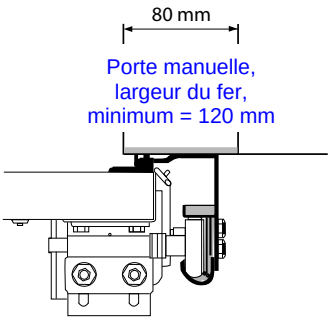


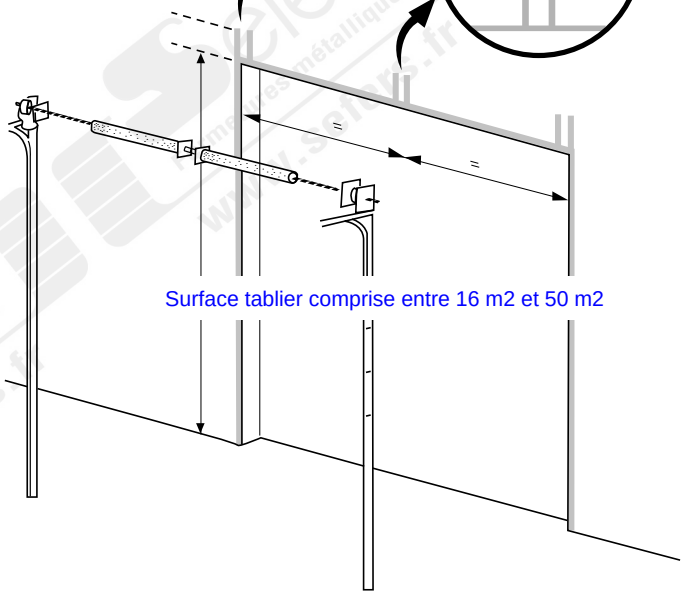


**Saisissez ici vos commentaires et contraintes particulières .....**

**IMPRIMEZ VOTRE FICHE TECHNIQUE**

**FAX SEFERS : 01 60 03 84 10**